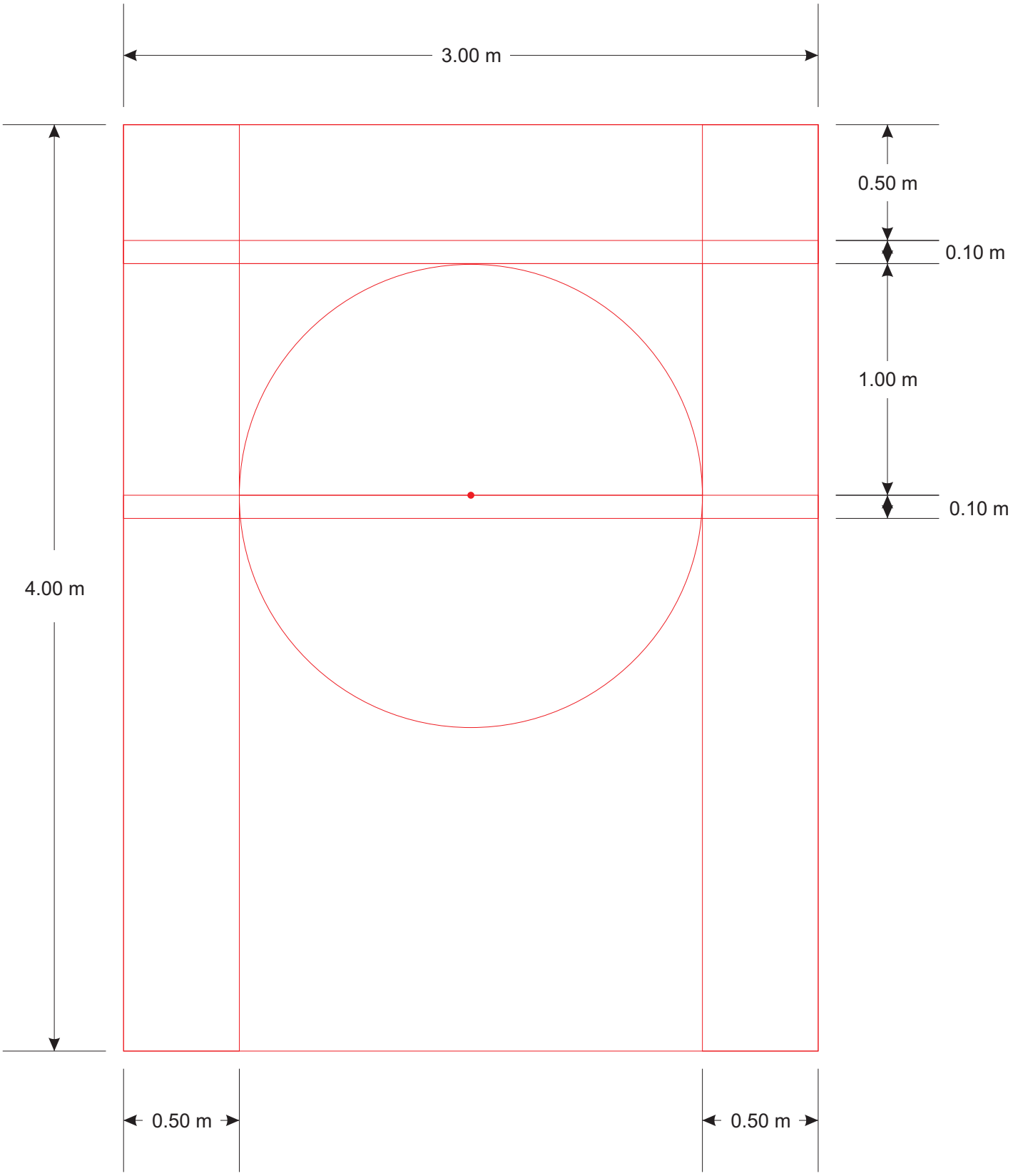
3.00 m
0.50 m
0.10 m
1.00 m
0.10 m
4.00 m
0.50 m
0.50 m

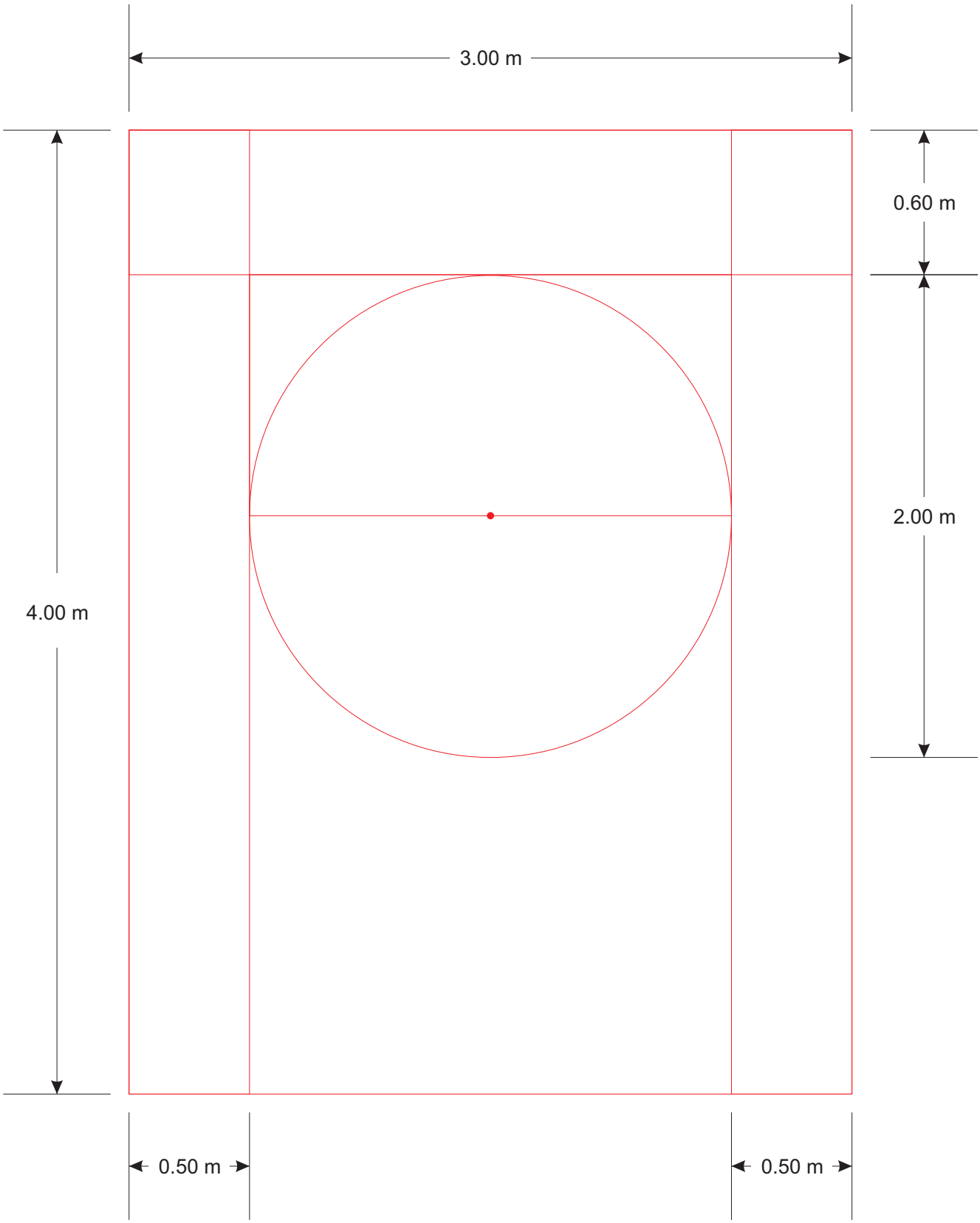
3.00 m
0.60 m
2.00 m
4.00 m
0.50 m
0.50 m